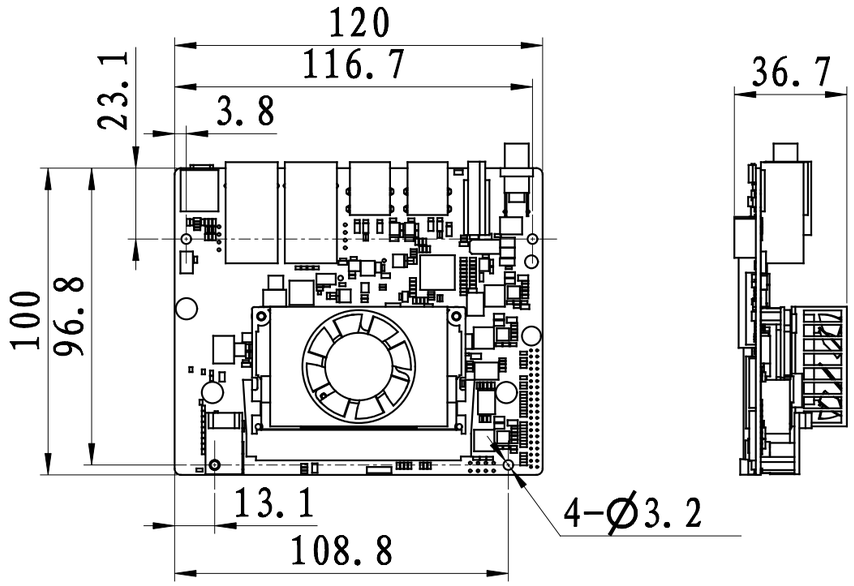

整件编号	
产品型号	
使用性	

媒体编号
旧底图总号
T
底图总号
T
日期	签名

标记	数量	更改单号	签名	日期
设 计				
审 核				
工 艺				
标准化				
批 准				

镀 涂	

阶段标记		质 量	比 例
			1:2
第 1 张		共 1 张	

北京品立科技有限责任公司

格式（1）

幅面：A3